NOJA - Colonne 300x1400

Finitions extérieures

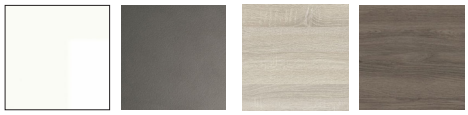

Blanc brillant | Gris mat | Chêne Caledonia | Chêne Eternity

Finition intérieure

Nude

E-05 STANDARD EN 717-1 | FERMETURE AVEC FREIN | REVERSIBLE

Carcatéristiques techniques

Faces e côtés (épaisseur=16mm):
- Blanc brillant: en panneau de particules mélaminé laqué avec peinture polyester haute brillance UV.
- Gris mat, Chêne Eternity, Chêne Calédonien: en panneau de particules mélaminé et chants en PVC fixation avec colle PUR.

Structure interne (épaisseur=16mm): en panneau de particules mélaminé.

* Tous les panneaux de particules utilisés dans la fabrication de ces meubles sont de classe E05 (faible contenu en formaldéhydes).
*Chants selon design: PVC, ABS. (fixation avec colle PUR)

Charnières:4 charnières CLIP à montage rapide avec 3 réglages et fermeture douce.

Étagères: 4 étagères en verre (5 mm d'épaisseur) réglables en hauteur.

Ferrures du meuble

Fixations murales:
Cintre robuste avec trois régulations indépendantes accessibles par l'avant. Capacité de charge 70Kg. 4 crochets pour une installation rapide et un changement de main.

Emballages: poids et dimensions

	1400x300
Largeur mm.	330
Profondeur mm.	270
Hateur mm.	1430
Poids net Kg.	18,3
Poids brute Kg.	19,9
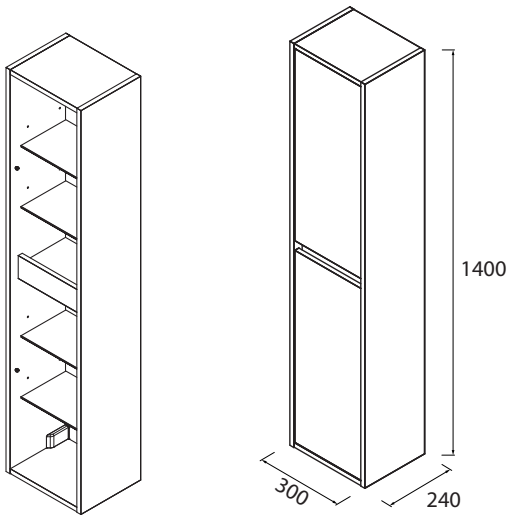
Dimensions